Пояснения к прайс-листу

- Данный прайс-лист действителен для России.
  В прайс-листе содержится следующая программа поставок:

  котлы малой, средней и большой мощности
  настенные котлы
  емкостные водонагреватели
  гелиосистемы
  тепловые насосы
  квартирные системы вентиляции
  системотехника

- Сокращение: MG - материальная группа.

- Для определения заказных номеров запасных частей используется программа ETEK, которую Вы можете получить у наших представителей.

Цены нашего прайс-листа указаны без НДС. В случае изменения отпускных цен заводом-изготовителем - цены настоящего прайс-листа могут быть изменены.

Оставляем за собой право на внесение изменений.

ООО „Виссманн“
www.viessmann.ru

Vitocrossal 300

Тип CU3A

Конденсационный котел для работы на природном и сжиженном газе

С модулируемой газовой горелкой MatriX и регулятором сгорания Lambda Pro Control

Допустимое рабочее давление 3 бар

- Нормативный КПД: до 98 % (H_s)/109 % (H_i).
- Теплообменные поверхности Inox-Crossal, изготовленные из нержавеющей стали, обеспечивают эффективное использование теплоты конденсации и обладают эффектом самоочистки благодаря гладким теплообменным поверхностям из нержавеющей стали.
- Модулируемая газовая горелка MatriX с широким диапазоном модуляции от 20 % обеспечивает особо малошумный, экономный и экологически чистый режим работы.
- Регулятор сгорания Lambda Pro Control для всех видов газа - упрощает настройку и запуск в эксплуатацию.
- Улучшенная управляемость и надежная теплопередача благодаря широким водоохлаждаемым стенкам и большому водонаполнению котлового блока.
- Простой в использовании контроллер Vitotronic с графической и текстовой индикацией.
- Режим работы с забором воздуха для горения извне или из помещения установки.
- Высокий напор в патрубке уходящих газов позволяет использовать большие длины дымоходов в системе "Воздух/продукты сгорания".

5829828-13GUS 4/2011

Отопительная установка

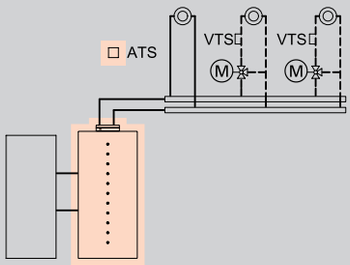

- 1 отопительный контур без смесителя
- 1 или 2 отопительных контура со смесителем

Контроллер

Vitotronic 200
Тип KW6B, для режима погодозависимой теплогенерации

Для одного отопительного контура без смесителя и двух отопительных контуров со смесителем.

- погодозависимое цифровое программное управление котловым и отопительным контурами
- цифровой таймер с суточными и недельными режимами работы
- раздельная настройка временных программ, кривых отопления, заданных значений температуры и режимов работы
- регулировка температуры воды по датчику температуры емкостного водонагревателя
- интегрированная система диагностики и другие функции

Для каждого **отопительного контура со смесителем** необходимы принадлежности:

Комплект привода смесителя, с блоком управления (монтаж на смесителе)
№ заказа 7301063 **451,–** **MG 35**

Блок управления приводом смесителя (монтаж на стене)
№ заказа 7301062 **297,–** **MG 35**

Устройства поставляются предварительно настроенными для работы с природным газом. Переоборудование для работы на сжиженном газе выполняется на газовой арматуре и контроллере (набор сменных жиклеров не требуется).
С помощью внутреннего модуля расширения H1 также возможно подключение внешнего электромагнитного предохранительного клапана; для блокировки внешнего вытяжного устройства вместо внутреннего модуля расширения H1 (№ заказа 7436476) необходим внутренний модуль расширения H2 (№ заказа 7436477).

Комплект поставки:

- Котловой блок с теплоизоляцией
- Контроллер котлового контура
- Модулируемая газовая горелка MatriX с регулятором сгорания Lambda Pro Control для режима работы с забором воздуха для горения **извне** или **из помещения установки**.
- Комплект штекеров для внешних подключений

5829828-13GUS

	Варианты горелок Топливо	Номинальная тепловая мощность (кВт) при температуре теплоносителя 50/30 °C или 80/60 °C					MG 40
		5,2 - 26,0 4,7 - 23,5	7,0 - 35,0 6,3 - 31,7	12,0 - 45,0 10,9 - 40,8	12,0 - 60,0 10,9 - 54,3		
	Газовая горелка MatriX для работы на природном и сжиженном газе	CU3A038 **5527,–**	CU3A039 **5999,–**	CU3A040 **6806,–**	CU3A041 **7820,–**		№ заказа **евро**
	Технич. данные						
	Длина	684	684	801	801		мм
	Ширина	660	660	660	660		мм
	Высота	1562	1562	1562	1562		мм
	Масса	122	125	155	160		кг
	Подключение системы удаления продуктов сгорания	80	80	100	100		Ø мм
	Патрубок приточного воздуховода	125	125	150	150		Ø мм

5829828-13GUS

Принадлежности

Vitocell 100-V		MG 10
Vitocell 100-V, тип CVA ■ Объем 160 литров. ■ Из стали, с внутренним эмалевым покрытием Ceraprotect. Межсоединение должно быть заказано отдельно. Рекомендуется для использования с водогрейными котлами с номинальной тепловой мощностью до 26 кВт.	3003702 **973,–**	№ заказа **евро**
Vitocell 100-V, тип CVA ■ Объем 200 литров. ■ Из стали, с внутренним эмалевым покрытием Ceraprotect. Межсоединение должно быть заказано отдельно. Рекомендуется для использования с водогрейными котлами с номинальной тепловой мощностью до 45 кВт.	3003703 **1008,–**	№ заказа **евро**
Vitocell 100-V, тип CVA ■ Объем 300 литров. ■ Из стали, с внутренним эмалевым покрытием Ceraprotect. Межсоединение должно быть заказано отдельно. Рекомендуется для использования с водогрейными котлами с номинальной тепловой мощностью 45 - 60 кВт.	Z002575 **1335,–**	№ заказа **евро**
Vitocell 100-V, тип CVA ■ Объем 500 литров. ■ Из стали, с внутренним эмалевым покрытием Ceraprotect. Межсоединение должно быть заказано отдельно. Рекомендуется для использования с водогрейными котлами с номинальной тепловой мощностью 45 - 60 кВт.	Z002576 **2272,–**	№ заказа **евро**
Межсоединение Для Vitocell 100-V, тип CVA, 160 и 200 литров. В сочетании с водогрейными котлами мощностью 26 - 45 кВт. ■ Соединительные трубопроводы ■ Насос, с кабелем и штекером ■ Обратный клапан	Z003300 **355,–**	№ заказа **евро** **MG 35**
Межсоединение Для Vitocell 100-V, тип CVA, 300 и 500 литров. В сочетании с водогрейными котлами мощностью 45 и 60 кВт. ■ Соединительные трубопроводы ■ Насос, с кабелем и штекером ■ Обратный клапан	Z003301 **355,–**	№ заказа **евро** **MG 35**

Vitocell 300-V, тип EVA		MG 10
Vitocell 300-V, тип EVA, без фланцевого отверстия ■ Объем 130 литров. ■ Из нержавеющей стали. Межсоединение должно быть заказано отдельно. Рекомендуется для использования с водогрейными котлами с номинальной тепловой мощностью до 26 кВт.	Z002062 **1570,–**	№ заказа **евро**
Vitocell 300-V, тип EVA, без фланцевого отверстия ■ Объем 160 литров. ■ Из нержавеющей стали. Межсоединение должно быть заказано отдельно. Рекомендуется для использования с водогрейными котлами с номинальной тепловой мощностью до 26 кВт.	Z002063 **1788,–**	№ заказа **евро**
Vitocell 300-V, тип EVA, без фланцевого отверстия ■ Объем 200 литров. ■ Из нержавеющей стали. Межсоединение должно быть заказано отдельно. Рекомендуется для использования с водогрейными котлами с номинальной тепловой мощностью до 60 кВт.	Z002064 **2205,–**	№ заказа **евро**

Принадлежности		
Vitocell 300-V, тип EVA		MG 35
Межсоединение Для Vitocell 300-V, тип EVA, 130, 160 и 200 литров. В сочетании с водогрейными котлами мощностью 26 - 60 кВт. ■ Соединительные трубопроводы ■ Насос, с кабелем и штекером ■ Обратный клапан	Z003302 **355,–**	№ заказа **евро**

Комплект поставки

Указание!

Vitocell 100 и 300 предназначены для установок с рабочим давлением **в контуре ГВС до 10 бар**.

►*Полную программу емкостных водонагревателей см. в регистре 17.*

Принадлежности

Отопительный контур Подключение к отопительному контуру (номинальный диаметр)	DN20 - ¾"	DN25 - 1"	DN32-1¼"	MG 35
Насосная группа отопительного контура Divicon со смесителем ■ Насос отопительного контура (энергоэффективный насос с регулируемой частотой вращения, соответствует классу энергопотребления A), с кабелем и штекером. ■ Обратный клапан ■ 2 шаровых крана с термометром ■ Теплоизоляция ■ Комплект привода смесителя для отопительного контура со смесителем включая соединительный кабель (длиной 3,5 м).				
Насосная группа отопительного контура Divicon , в сборе С 3-ходовым смесителем и комплектом привода смесителя. С блоком управления и электроприводом смесителя. С насосом Wilo Stratos Para 25/1-7.	7465469 **1316,–**	7465470 **1339,–**	7465479 **1391,–**	№ заказа **евро**
Комплект кабелей (со штекерами 40 и 145) Для замены входящего в комплект поставки соединительного кабеля при наличии 2-х отопительных контуров со смесителем для соединения двух блоков управления смесителем.		7424960 **19,–**		№ заказа **евро**
Насосная группа Divicon без смесителя ■ Насос отопительного контура (энергоэффективный насос с регулируемой частотой вращения, соответствует классу энергопотребления A), с кабелем и штекером. ■ Обратный клапан ■ 2 шаровых крана с термометром ■ Теплоизоляция				
Насосная группа отопительного контура Divicon , в сборе Без смесителя с насосом Wilo Stratos Para 25/1-7.	7465776 **706,–**	7465778 **629,–**	7465777 **752,–**	№ заказа **евро**
Байпасный клапан Для гидравлической балансировки отопительного контура.		7464889 **11,–**		№ заказа **евро**
Распределительный коллектор для 2 насосных групп Divicon С теплоизоляцией. Монтаж на стене (с отдельно заказываемым настенным креплением).	7460638 **204,–**		7466337 **232,–**	№ заказа **евро**
Распределительный коллектор для 3 насосных групп Divicon С теплоизоляцией. Монтаж на стене (с отдельно заказываемым настенным креплением).	7460643 **282,–**		7466340 **320,–**	№ заказа **евро**
Настенное крепление для отдельного Divicon (соединение "котел – Divicon", предоставляется заказчиком)		7465894 **35,–**		№ заказа **евро**
Настенное крепление для распределительного коллектора (соединение "котел – распределительный коллектор", предоставляется заказчиком)		7465439 **35,–**		№ заказа **евро**

Указание!

При подборе насосной группы отопительного контура Divicon следует учитывать документацию по проектированию.

Отопительный контур Подключение к отопительному контуру (номинальный диаметр)	DN20 - ¾"	DN25 - 1"	DN32-1¼"	MG 35
Насосная группа отопительного контура Divicon в виде монтажного комплекта ■ Насос отопительного контура, с кабелем и штекером (поставляется в отдельной упаковке). ■ Обратный клапан ■ 2 шаровых крана с термометром ■ Теплоизоляция *Комплект привода смесителя с блоком управления для одного отопительного контура со смесителем должен быть заказан отдельно.*				
Монтажный комплект насосной группы Divicon с 3-ходовым смесителем ■ С энергоэффективным насосом Wilo Stratos Para 25/1-7 с регулируемой частотой вращения (соответствует классу энергопотребления A). ■ С соединительным кабелем для подключения блока управления смесителем (длина 0,8 м).	Z008214 **728,–**	Z008215 **747,–**	Z008216 **789,–**	№ заказа **евро**

Принадлежности

Отопительный контур Подключение к отопительному контуру (номинальный диаметр)	DN20 - ¾"	DN25 - 1"	DN32-1¼"	MG 35
Монтажный комплект насосной группы Divicon с 3-ходовым смесителем ■ С энергоэффективным насосом Grundfos Alpha 2 25/60 с регулируемой частотой вращения (соответствует классу энергопотребления A). ■ С соединительным кабелем для подключения блока управления смесителем (длина 0,8 м).	Z008220 **782,–**	Z008221 **801,–**	Z008222 **843,–**	№ заказа **евро**
Монтажный комплект насосной группы Divicon без смесителя ■ С энергоэффективным насосом Grundfos Alpha 2 25/60 с регулируемой частотой вращения (соответствует классу энергопотребления A). ■ С соединительным кабелем (длина 3,5 м).	Z008952 **670,–**	Z008953 **685,–**	Z008954 **714,–**	№ заказа **евро**
Монтажный комплект насосной группы Divicon с 3-ходовым смесителем ■ Со ступенчатым насосом Wilo VIRS 25/4-3. ■ С соединительным кабелем (длина 3,5 м).	Z008414 **539,–**	Z008415 **558,–**	Z008416 **600,–**	№ заказа **евро**
Монтажный комплект насосной группы Divicon с 3-ходовым смесителем ■ Со ступенчатым насосом Wilo VIRS 25/6-3. ■ С соединительным кабелем (длина 3,5 м).	Z008417 **539,–**	Z008418 **558,–**	Z008419 **600,–**	№ заказа **евро**
Монтажный комплект насосной группы Divicon с 3-ходовым смесителем ■ Со ступенчатым насосом Grundfos VIUPS 25-40. ■ С соединительным кабелем (длина 3,5 м).	Z008420 **539,–**	Z008421 **558,–**	Z008422 **600,–**	№ заказа **евро**
Монтажный комплект насосной группы Divicon с 3-ходовым смесителем ■ Со ступенчатым насосом Grundfos VIUPS 25-60. ■ С соединительным кабелем (длина 3,5 м).	Z008423 **539,–**	Z008424 **558,–**	Z008425 **600,–**	№ заказа **евро**
Монтажный комплект насосной группы Divicon без смесителя ■ Со ступенчатым насосом Wilo VIRS 25/4-3. ■ С соединительным кабелем (длина 3,5 м).	Z008426 **427,–**	Z008427 **442,–**	Z008428 **471,–**	№ заказа **евро**
Монтажный комплект насосной группы Divicon без смесителя ■ Со ступенчатым насосом Wilo VIRS 25/6-3. ■ С соединительным кабелем (длина 3,5 м).	Z008429 **427,–**	Z008430 **442,–**	Z008431 **471,–**	№ заказа **евро**
Монтажный комплект насосной группы Divicon без смесителя ■ Со ступенчатым насосом Grundfos VIUPS 25-40. ■ С соединительным кабелем (длина 3,5 м).	Z008432 **427,–**	Z008433 **442,–**	Z008434 **471,–**	№ заказа **евро**
Монтажный комплект насосной группы Divicon без смесителя ■ Со ступенчатым насосом Grundfos VIUPS 25-60. ■ С соединительным кабелем (длина 3,5 м).	Z008435 **427,–**	Z008436 **442,–**	Z008437 **471,–**	№ заказа **евро**
Комплект привода смесителя, с блоком управления (монтаж на смесителе) (абонент шины KM-BUS) Для одного отопительного контура со смесителем, с кабелями и штекерами. ■ Блок управления смесителем с **электроприводом смесителя**. ■ Датчик температуры подающей магистрали в виде погружного датчика (NTC 10 кОм) для монтажа в Divicon, с соединительным кабелем (длина 0,9 м) и штекером. ■ Штекер для насоса отопительного контура. ■ Кабель подключения к сети и кабель шины KM-BUS со штекером.	7424958 **451,–**			№ заказа **евро**
Комплект кабелей (со штекерами 40 и 145) Для замены входящего в комплект поставки соединительного кабеля при наличии 2-х отопительных контуров со смесителем для соединения двух блоков управления смесителем.	7424960 **19,–**			№ заказа **евро**
Байпасный клапан Для гидравлической балансировки отопительного контура.	7464889 **11,–**			№ заказа **евро**
Перепускной клапан В сочетании со ступенчатыми насосами.	7429738 **83,–**	7429739 **83,–**	7429740 **83,–**	№ заказа **евро**

6.1

Принадлежности

Отопительный контур Подключение к отопительному контуру (номинальный диаметр)		DN20 - ¾"	DN25 - 1"	DN32-1¼"	MG 35
Распределительный коллектор для 2 насосных групп Divicon С теплоизоляцией. Монтаж на стене (с отдельно заказываемым настенным креплением).		7460638 **204,–**		7466337 **232,–**	№ заказа **евро**
Распределительный коллектор для 3 насосных групп Divicon С теплоизоляцией. Монтаж на стене (с отдельно заказываемым настенным креплением).		7460643 **282,–**		7466340 **320,–**	№ заказа **евро**
Настенное крепление для отдельного Divicon (соединение "котел – Divicon", предоставляется заказчиком)		7465894 **35,–**			№ заказа **евро**
Настенное крепление для распределительного коллектора (соединение "котел – распределительный коллектор", предоставляется заказчиком)		7465439 **35,–**			№ заказа **евро**

Указание!
При подборе насосной группы отопительного контура Divicon следует учитывать документацию по проектированию.

Принадлежности

Смесители

Смесители отопительных контуров и специальные смесители для систем внутрипольного отопления

►*Исполнения, № заказа и цены см. в регистре 18.*

Отопительный контур

		MG 35
Распределитель для поддержки отопления гелиоустановкой Группа подключений для простого монтажа между патрубком котла и насосной группой Divicon. Монтируется по выбору на котле или на стене. Подключения R1, может использоваться с номинальным объемным расходом до 2,5 м³/ч. ■ Распределитель ■ 3-ходовой переключающий клапан ■ Теплоизоляция ■ Погружная гильза для датчика температуры обратной магистрали Модуль управления гелиоустановкой, тип SM1, и датчики температуры для буферной емкости отопительного контура и обратной магистрали отопительного контура следует заказывать отдельно, см. принадлежности для контроллеров. *Для Vitocrossal возможен только настенный монтаж.*	7441163 **384,–**	№ заказа **евро**
Модуль расширения для монтажа на стене Для соединения распределителя с монтируемой на стене насосной группой Divicon. С теплоизоляцией. *Должен быть дозаказан.*	7441445 **92,–**	№ заказа **евро**
Настенное крепление Необходимо, если распределитель монтируется не на распределительном коллекторе.	7441165 **35,–**	№ заказа **евро**

Принадлежности

		MG 35
Тройник без обратного клапана G 1½ × 1¼ × 1½ (длиной 85 мм) Для подключения емкостного водонагревателя.	7336644 **43,–**	№ заказа **евро**
Тройник с обратным клапаном G 1½ × 1¼ × 1½ (длиной 85 мм) Для подключения емкостного водонагревателя.	7336645 **65,–**	№ заказа **евро**

Блок предохранительных устройств

Диапазон номинальной тепловой мощности водогрейного котла (кВт)	5,2 - 26,0	7,0 - 35,0	12,0 - 45,0	12,0 - 60,0	MG 35
Группа безопасности ■ Блок арматуры безопасности с предохранительным клапаном (3 бар). ■ Теплоизоляция	7143779 **108,–**		7143780 **108,–**		№ заказа **евро**

Отопительный контур

Диапазон номинальной тепловой мощности водогрейного котла (кВт)	5,2 - 26,0	7,0 - 35,0	12,0 - 45,0	12,0 - 60,0	MG 35
Комплект соединений резьба-сварка DN 25 (2 шт.) С накидной гайкой G 1½ и уплотнением.	7307292 **28,–**				№ заказа **евро**
Комплект соединений резьба-сварка DN 32 (2 шт.) С накидной гайкой G 1½ и уплотнением.	7205805 **28,–**				№ заказа **евро**
Комплект соединений резьба-сварка DN 40 (2 шт.) С накидной гайкой G 1½ и уплотнением.	7515240 **28,–**				№ заказа **евро**

Принадлежности

Отопительный контур

Диапазон номинальной тепловой мощности водогрейного котла (кВт)	5,2 - 26,0	7,0 - 35,0	12,0 - 45,0	12,0 - 60,0	MG 35
Резьбовое соединение R 1 (2 шт.) С накидной гайкой G 1½ и уплотнением.	7307293 **12,–**				№ заказа **евро**
Резьбовое соединение R 1¼ (2 шт.) С накидной гайкой G 1½ и уплотнением.	7205935 **31,–**				№ заказа **евро**

Устройства нейтрализации конденсата

Диапазон номинальной тепловой мощности водогрейного котла (кВт)	5,2 - 26,0	7,0 - 35,0	12,0 - 45,0	12,0 - 60,0	MG 40
Устройство нейтрализации конденсата ■ Для конденсационных котлов мощностью до 35 кВт. ■ С гранулированным заполнителем. 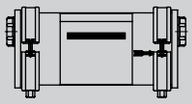	7252666 **238,–**		**–**		№ заказа **евро**
Устройство нейтрализации конденсата ■ Для конденсационных котлов мощностью 35 - 60 кВт. ■ С гранулированным заполнителем. 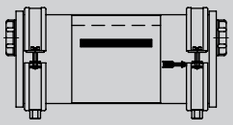	**–**		9535742 **265,–**		№ заказа **евро**
Гранулированный заполнитель (2 × 1,3 кг)	9524670 **57,–**				№ заказа **евро**

Установки для подъема конденсата

Диапазон номинальной тепловой мощности водогрейного котла (кВт)	5,2 - 26,0	7,0 - 35,0	12,0 - 45,0	12,0 - 60,0	MG 40
Установка для подъема конденсата TP1 Автоматическая установка для подъема конденсата с макс. высотой подъема 4,5 м вод. столба. ■ Встроенный насос на базе сферического ротора с постоянным магнитом 230 В/20 Вт. ■ Сборный резервуар объемом 0,5 л. ■ Напорный шланг 6 м. ■ Обратный клапан *Макс. высота стока конденсата из сифона составляет приблизительно 100 мм. Шланг отвода конденсата прокладывать не выше 160 мм над уровнем пола. Не перегибать шланг на входе в установку для подъема конденсата.*	7374796 **208,–**				№ заказа **евро**

Прочее

Диапазон номинальной тепловой мощности водогрейного котла (кВт)	5,2 - 26,0	7,0 - 35,0	12,0 - 45,0	12,0 - 60,0	MG N
Коробка для сервисной документации Коробка для хранения папки сервисной документации. Для крепления на котле или на стене. Цвет серебристый.	7334502 **9,30**				№ заказа **евро**

5829828-13GUS

Принадлежности

Устройства дистанционного управления

		MG 35
Vitotrol 200A (абонент шины KM-BUS) Настройка для одного отопительного контура: ■ Заданное значение температуры помещения и режим работы. ■ Режим вечеринки и экономный режим. ■ Дисплей для индикации значений наружной температуры и температуры помещения, а также режимов работы. ■ Датчик температуры помещения для управления по температуре помещения (только для одного отопительного контура со смесителем). Если Vitotrol 200A используется для управления по температуре помещения, то устройство должно быть размещено в **основном жилом помещении** (типовом жилом помещении). *Макс. 2 Vitotrol на каждый Vitotronic.*	Z008341 **124,–**	№ заказа **евро**
Vitotrol 300A (абонент шины KM-BUS) Настройки для одного, двух или трех отопительных контуров: ■ Заданное значение температуры помещения и пониженное заданное значение температуры помещения, температура воды в контуре ГВС, режимы работы и программа отпуска, а также режим вечеринки и экономный режим. ■ Временная программа для отопительных контуров, емкостного водонагревателя и циркуляционного насоса ГВС. ■ Дисплей с подсветкой для индикации значений наружной температуры, температуры помещения, режимов работы и текстовых сообщений. ■ Датчик температуры помещения для управления по температуре помещения (только для одного отопительного контура со смесителем). Если Vitotrol 300A используется для управления по температуре помещения, то устройство должно быть размещено в **основном жилом помещении** (типовом жилом помещении). Необходимо заказать датчик температуры помещения, № заказа 7438537, если Vitotrol 300A не может быть размещен в подходящем месте для измерения температуры помещения. *Макс. 2 Vitotrol на каждый Vitotronic.*	Z008342 **231,–**	№ заказа **евро**
Vitohome 300 Центральный модуль управления температурой жилых помещений для радиоуправляемого терморегулирования отдельных помещений с использованием радиаторных и/или внутрипольных систем отопления. ■ Для полного управления отоплением помещений и приготовлением горячей воды. ■ Простой ввод в эксплуатацию и несложное дооснащение. ■ Экономия затрат на отопление и электроэнергию, а также повышение уровня комфорта. ►См. регистр 18.	Z005395 **742,–**	№ заказа **евро**

Датчики

		MG 35
Датчик температуры помещения (NTC 10 кОм, в дополнение к Vitotrol 300A) Используется, если не удается установить Vitotrol 300A в подходящем месте для измерения температуры помещения.	7438537 **83,–**	№ заказа **евро**
Погружной датчик температуры (NTC 10 кОм) ■ Для измерения температуры в погружной гильзе. ■ С соединительным кабелем (длина 5,8 м) и штекером.	7438702 **85,–**	№ заказа **евро**

Прочее

		MG 35
Концентратор шины KM-BUS Для подключения 2 - 9 приборов к шине KM.	7415028 **77,–**	№ заказа **евро**

Принадлежности

Комплектующие контроллера отопительного контура

		MG 35
Комплект привода смесителя, с блоком управления (монтаж на смесителе) (абонент шины KM-BUS) Для одного отопительного контура со смесителем, с кабелем и штекером. ■ Блок управления смесителем с **электроприводом смесителя** для смесителей Viessmann DN 20 - 50, R ½ - 1¼ (кроме фланцевых смесителей). ■ Датчик температуры подающей магистрали в виде накладного датчика (NTC 10 кОм), с соединительным кабелем (длина 2,0 м) и штекером. ■ Штекер для насоса отопительного контура. ■ Кабель подключения к сети и кабель шины KM-BUS со штекером.	7301063 **451,–**	№ заказа **евро**
Блок управления приводом смесителя (монтаж на стене) (абонент шины KM-BUS) Для одного отопительного контура со смесителем, с кабелем и штекером. ■ Электронная система управления для **отдельно** заказываемого электропривода смесителя. ■ Датчик температуры подающей магистрали в виде накладного датчика (NTC 10 кОм), с соединительным кабелем (длина 5,8 м) и штекером. ■ Штекер для насоса отопительного контура и электропривода смесителя. ■ Кабель подключения к сети и кабель шины KM-BUS со штекером.	7301062 **297,–**	№ заказа **евро**
Погружной терморегулятор Термостатный ограничитель максимальной температуры для системы внутрипольного отопления. ■ С соединительным кабелем (длина 4,2 м) и штекером. ■ С погружной гильзой R ½ x 200 мм из нержавеющей стали.	7151728 **199,–**	№ заказа **евро**
Накладной терморегулятор Термостатный ограничитель максимальной температуры для системы внутрипольного отопления. С соединительным кабелем (длина 4,2 м) и штекером.	7151729 **159,–**	№ заказа **евро**

► *Информацию о регулировке дополнительных отопительных контуров и соединениях Vitotronic водогрейного котла с контроллером отопительного контура см. в регистре 18.*

6.1

Приготовление горячей воды гелиоустановкой и поддержка отопления

		MG 35
Модуль управления гелиоустановкой, тип SM1 Модуль расширения функциональных возможностей в корпусе для настенного монтажа. Электронный контроллер с управлением по разности температур для бивалентного приготовления горячей воды и поддержки отопления помещений гелиоколлекторами в сочетании с водогрейными котлами для жидкого и газообразного топлива. ■ С расчетом баланса энергии и системой диагностики. ■ Управление и отображение данных производится с помощью контроллера водогрейного котла. ■ Нагрев двух потребителей через одну коллекторную панель. ■ Вторая регулировка по разности температур. ■ Термостатная функция для догрева или использования излишнего тепла. ■ Регулировка частоты вращения насоса контура гелиоустановки посредством передачи пакета импульсов или насоса контура гелиоустановки с входом широтно-импульсного управления (пр-ва Grundfos). ■ Подавление догрева емкостного водонагревателя водогрейным котлом независимо от энергоотдачи гелиоустановки. ■ Подавление догрева в режиме отопления водогрейным котлом при поддержке отопления. ■ Нагрев ступени предварительного нагрева солнечной установкой (для емкостных водонагревателей объемом от 400 литров). Заказать погружной датчик температуры (№ заказа 7438702), если должны быть реализованы следующие функции: ■ Для переключения циркуляции в установках с 2 емкостными водонагревателями. ■ Для переключения обратной магистрали между водогрейным котлом и буферной емкостью. ■ Для нагрева дополнительных потребителей.	7429073 **366,–**	№ заказа **евро**

5829828-13GUS

Принадлежности

Расширение функциональных возможностей

		MG 40
С помощью указанных ниже принадлежностей возможно расширение функций встроенного Vitotronic. Внутренние модули расширения H1 или H2 встраиваются в Vitotronic и реализуют одну функцию безопасности и одну дополнительную функцию каждый (см. описание). ■ Подключение внешнего предохранительного электромагнитного клапана может быть выполнено с помощью внутреннего модуля расширения H1. ■ Блокирование внешних вытяжных устройств может быть выполнено с помощью внутреннего модуля расширения H2. В контроллер Vitotronic может быть встроен только **один** внутренний модуль расширения. Если для отопительной установки потребуются дополнительные функции, то будет необходимо использование модуля расширения EA1 (см. описание). Возможна комбинация одной пары внутреннего модуля расширения и модуля расширения EA1.		
Внутренний модуль расширения H1 Электронная плата для установки в контроллер. С помощью модуля расширения могут быть реализованы следующие функции: ■ подключение внешнего защитного электромагнитного клапана (сжиженный газ) ■ Подключение общего сигнала неисправностей	7436476 **88,–**	№ заказа **евро**
Внутренний модуль расширения H2 Электронная плата для установки в контроллер. С помощью модуля расширения обеспечивается наличие следующих функций: ■ блокировка внешних вытяжных устройств ■ подключение общего сигнала неисправности	7436477 **88,–**	№ заказа **евро**
Модуль расширения EA1 Модуль расширения функциональных возможностей в корпусе для настенного монтажа. С помощью входов и выходов могут быть реализованы следующие функции: **1 аналоговый вход (0 - 10 В).** ■ Установка заданного значения температуры котловой воды. **3 цифровых входа.** ■ внешнее переключение режима работы для отопительных контуров 1- 3 при использовании контроллера для погодозависимой теплогенерации. ■ внешняя блокировка. ■ внешняя блокировка с общим сигналом неисправности. ■ запрос минимальной температуры котловой воды. ■ внешние сигналы неисправности. ■ кратковременное включение циркуляционного насоса ГВС при использовании контроллера для погодозависимой теплогенерации. **1 релейный выход (беспотенциальное реле с переключающим контактом).** ■ выход сигнала неисправности. ■ управление магистральным насосом на тепловой пункт.	7452091 **209,–**	№ заказа **евро**

Телекоммуникационная техника

Vitocom 100, тип GSM без SIM-карты Для удаленного контроля отопительных установок и для дистанционного управления отопительными установками через сотовые телефонные сети GSM. ■ Компактный корпус для настенного монтажа.	Z004594 **325,–**	№ заказа **евро** MG 35

6.1

Принадлежности		
Телекоммуникационная техника		MG 35
Соединительный кабель LON для обмена данными между контроллерами ■ Длина 7,0 метров (возможность удлинения с использованием еще одного кабеля). ■ Со штекерами RJ 45.	7143495 **36,–**	№ заказа **евро**
Муфта LON, RJ 45 Для удлинения соединительного кабеля LON.	7143496 **23,–**	№ заказа **евро**
Соединительный штекер LON, RJ 45 Для подключения к кабелю заказчика **общей длиной свыше 14 м**. 2 шт.	7199251 **48,–**	№ заказа **евро**
Соединительная розетка LON, RJ 45 Для прокладки кабеля заказчика (CAT 6) под штукатуркой или в кабельном канале, при прокладке на **расстояние свыше 14 метров** (соединение розетки LON с контроллером с помощью кабеля LON). 2 шт.	7171784 **64,–**	№ заказа **евро**
Оконечное сопротивление Для оконечной нагрузки системной шины на свободных концах должно быть установлено по одному оконечному сопротивлению. 2 шт.	7143497 **10,–**	№ заказа **евро**
Телекоммуникационный модуль LON Электронная плата для установки в контроллер для обмена данными в LON.	7179113 **222,–**	№ заказа **евро**

► *Информацию о телекоммуникационной технике см. в регистре 18 и в инструкции по проектированию коммуникационных систем.*

Система "Воздух/продукты сгорания" LAS

для режима эксплуатации с забором воздуха для горения извне (тип C_{63x} согласно TRGI 2008)

MG 35

Для прохода через шахты дымохода или каналы с продольной вентиляцией, удовлетворяющие следующим требованиям:
- Огнестойкость 90 минут (F90/L90).
- Огнестойкость 30 минут (F30/L30) в зданиях с небольшой монтажной высотой.

Для режима эксплуатации **с забором воздуха для горения извне** требуется коаксиальный дымоход (внутренняя труба для уходящих газов, наружная труба для подачи воздуха для горения) между конденсационным котлом и шахтой дымохода.

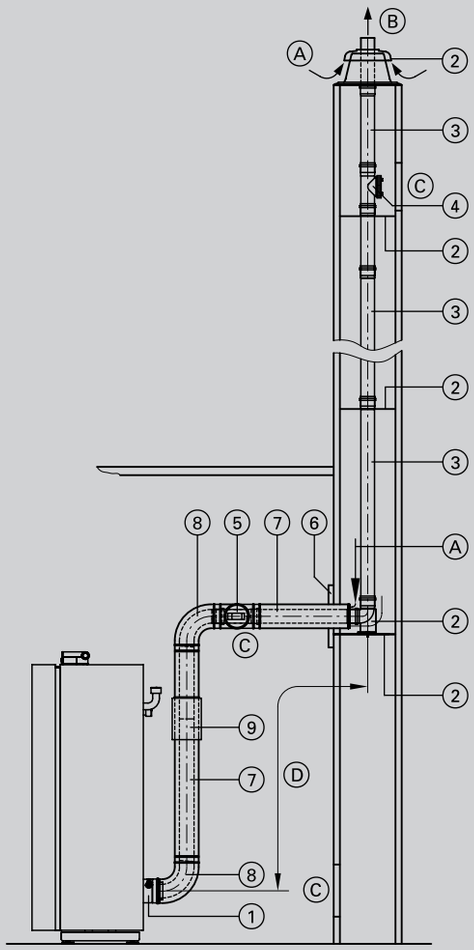

Ⓐ Приточный воздух
Ⓑ Уходящие газы
Ⓒ Ревизионное отверстие
Ⓓ Соединительный элемент

Модульный размер	80/125	100/150	Ø мм
① **Присоединительный элемент котла** (входит в комплект поставки водогрейного котла)			
Труба LAS (длина 160 мм) ■ С измерительным штуцером	7373363 **105,–**	7247546 **147,–**	№ заказа **евро**
② **Базовый комплект шахты дымохода** (полипропилен, жесткая конструкция) ■ Опорное колено ■ Опорная шина ■ Крышка шахты (полипропилен) ■ Распорка (3 шт.)	7194305 **171,–**	7247534 **230,–**	№ заказа **евро**
или			
Базовый комплект шахты дымохода (металл/полипропилен, жесткая конструкция) Для дымовых труб с двумя дымоходами (один дымоход для твердотопливного котла). ■ Опорное колено ■ Опорная шина ■ Крышка шахты (металл) ■ Концевая труба (нержавеющая сталь) ■ Распорка (3 шт.)	7373269 **233,–**	7373279 **297,–**	№ заказа **евро**
Распорка (3 шт.)	7147033 **30,–**	7339873 **32,–**	№ заказа **евро**
③ **Труба** Длина 1,95 м (2 шт. по 1,95 м = 3,9 м)	7194309 **105,–**	7247554 **136,–**	№ заказа **евро**
Труба Длина 1,95 м.	7194308 **58,–**	7247555 **82,–**	№ заказа **евро**
Труба Длина 1 м.	7194310 **34,–**	7247556 **59,–**	№ заказа **евро**
Труба Длина 0,5 м.	7194311 **26,–**	7247557 **47,–**	№ заказа **евро**
Колено 15° (2 шт.)	7194317 **31,–**	7247563 **45,–**	№ заказа **евро**
Колено 30° (2 шт.)	7194316 **31,–**	7247562 **45,–**	№ заказа **евро**
④ **Ревизионный элемент** Прямой	7194312 **41,–**	7247558 **65,–**	№ заказа **евро**
⑤ **Ревизионный элемент LAS** Прямой	7199781 **97,–**	7247541 **147,–**	№ заказа **евро**
⑥ **Стеновая диафрагма**	7176662 **24,–**	7176681 **26,–**	№ заказа **евро**
⑦ **Труба LAS** Длина 1 м.	7194321 **80,–**	7247537 **115,–**	№ заказа **евро**
Труба LAS Длина 0,5 м.	7194320 **64,–**	7247536 **101,–**	№ заказа **евро**

Система удаления продуктов сгорания

для Vitocrossal 300 мощностью до 60 кВт
из пластика (полипропилен)
- с дымоходом жесткой конструкции

Система "Воздух/продукты сгорания" LAS
для режима эксплуатации с забором воздуха для горения извне (тип C_{63x} согласно TRGI 2008)

MG 35

	Модульный размер	80/125	100/150	Ø мм
⑧	**Колено LAS** 87°	7194323 **83,–**	7247539 **130,–**	№ заказа **евро**
	Колено LAS 45° (2 шт.)	7194324 **115,–**	7247540 **171,–**	№ заказа **евро**
	или			
	Ревизионный тройник LAS 87°	**–**	7247542 **171,–**	№ заказа **евро**
	Ревизионное колено LAS 87°	7199782 **122,–**	**–**	№ заказа **евро**
⑨	**Подвижная муфта LAS**	7194329 **48,–**	7247543 **82,–**	№ заказа **евро**
	Крепежный хомут, белый	7176664 **16,–**	7176682 **24,–**	№ заказа **евро**
	Удлинитель из нержавеющей стали Для крышки шахты, длина 380 мм (металл/полипропилен, жесткая конструкция)	7373278 **62,–**	7373493 **74,–**	№ заказа **евро**

Макс. общая длина дымохода до присоединительного элемента котла

Vitocrossal 300					
Диапазон номинальной тепловой мощности	5,2-26	7-35	12-45	12-60	кВт
Макс. общая длина					
■ Модульный размер 80/125	20	20	—	—	м
■ Модульный размер 100/150	—	—	25	25	м

В макс. общей длине дымохода учтены три колена LAS 87°.

►*В изогнутых шахтах могут также использоваться гибкие дымоходы из программы Vitodens, см. инструкцию по проектированию и регистр 7.6.*

5829829-12GUS

Система "Воздух/продукты сгорания" LAS

для режима эксплуатации с забором воздуха для горения извне (тип C_{33x} согласно TRGI 2008)

MG 35

Для вертикального прохода через крышу при установке Vitocrossal в чердачном помещении.
Система удаления продуктов сгорания прошла испытания и сертификацию как конструктивная единица котлов Vitocrossal. В связи с этим с Vitocrossal допускается использование только указанных систем дымоудаления!

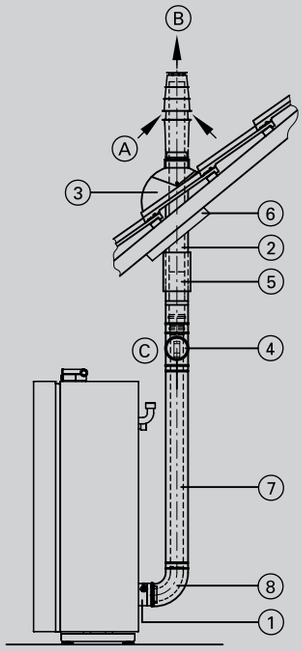

Ⓐ Приточный воздух
Ⓑ Уходящие газы
Ⓒ Ревизионное отверстие

Модульный размер	80/125	100/150	Ø мм
① **Присоединительный элемент котла** (входит в комплект поставки водогрейного котла)			
Труба LAS (длина 160 мм) ■ С измерительным штуцером	7373363 **105,–**	7247546 **147,–**	№ заказа **евро**
② **Проход через кровлю** Цвет **черный**. С крепежным хомутом.	7373271 **244,–**	7373249 **321,–**	№ заказа **евро**
Проход через кровлю Цвет **черепично-красный**. С крепежным хомутом.	7373272 **244,–**	7373250 **321,–**	№ заказа **евро**
Надкрышный элемент Цвет **черный**, длина 0,5 м.	7311371 **74,–**	7373251 **119,–**	№ заказа **евро**
Надкрышный элемент Цвет **черный**, длина 1,0 м. С хомутом.	7311373 **129,–**	**–**	№ заказа **евро**
Надкрышный элемент Цвет **черепично-красный**, длина 0,5 м.	7311372 **74,–**	7373252 **119,–**	№ заказа **евро**
Надкрышный элемент Цвет **черепично-красный**, длина 1,0 м. С хомутом.	7311376 **129,–**	**–**	№ заказа **евро**
③ **Универсальная голландская черепица** Для черепичных, плоскочерепичных, шиферных и прочих кровель. Цвет **черный.**	7452499 **68,–**	7452501 **99,–**	№ заказа **евро**
Универсальная голландская черепица Для черепичных, плоскочерепичных, шиферных и прочих кровель. Цвет **черепично-красный.**	7452500 **68,–**	7452502 **99,–**	№ заказа **евро**
или			
Манжета плоской крыши	7426187 **53,–**	7426529 **77,–**	№ заказа **евро**
или			
Трубный проход для голландской черепицы фирмы Klöber Цвет **черный**. Голландская черепица фирмы Klöber предоставляется заказчиком.	7174281 **48,–**	**–**	№ заказа **евро**
Трубный проход для голландской черепицы фирмы Klöber Цвет **черепично-красный**. Голландская черепица фирмы Klöber предоставляется заказчиком.	7174279 **48,–**	**–**	№ заказа **евро**
④ **Ревизионный элемент LAS** Прямой	7199781 **97,–**	7247541 **147,–**	№ заказа **евро**
⑤ **Подвижная муфта LAS**	7194329 **48,–**	7247543 **82,–**	№ заказа **евро**
⑥ **Универсальная защитная диафрагма**	7185140 **69,–**	7190026 **77,–**	№ заказа **евро**

Система удаления продуктов сгорания

для Vitocrossal 300 мощностью до 60 кВт
из пластика (полипропилен)

Система "Воздух/продукты сгорания" LAS

для режима эксплуатации с забором воздуха для горения извне (тип C_{33x} согласно TRGI 2008)

MG 35

	Модульный размер	80/125	100/150	Ø мм
	⑦ **Труба LAS** Длина 1 м.	7194321 **80,–**	7247537 **115,–**	№ заказа **евро**
	Труба LAS Длина 0,5 м.	7194320 **64,–**	7247536 **101,–**	№ заказа **евро**
	⑧ **Колено LAS** 87°	7194323 **83,–**	7247539 **130,–**	№ заказа **евро**
	Колено LAS 45° (2 шт.)	7194324 **115,–**	7247540 **171,–**	№ заказа **евро**
	Крепежный хомут, белый	7176664 **16,–**	7176682 **24,–**	№ заказа **евро**

Макс. общая длина дымохода до присоединительного элемента котла

Vitocrossal 300					
Диапазон номинальной тепловой мощности	5,2-26	7-35	12-45	12-60	кВт
Макс. общая длина ■ Модульный размер 80/125 ■ Модульный размер 100/150	 15 —	 15 —	 — 15	 — 15	 м м

В макс. общей длине дымохода учтены два колена LAS 87°.

6.2

5829829-12GUS

Система "Воздух/продукты сгорания" LAS

для режима эксплуатации с забором воздуха для горения извне (тип C_{53x} согласно TRGI 2008)

MG 35

Для прокладки по наружной стене.
Воздух для горения забирается через воздухозаборник LAS; наружная труба предназначена только для защиты.
Система удаления продуктов сгорания испытана и сертифицирована как конструктивная единица котлов Vitocrossal. В связи с этим с Vitocrossal допускается использование только указанных систем дымоудаления!

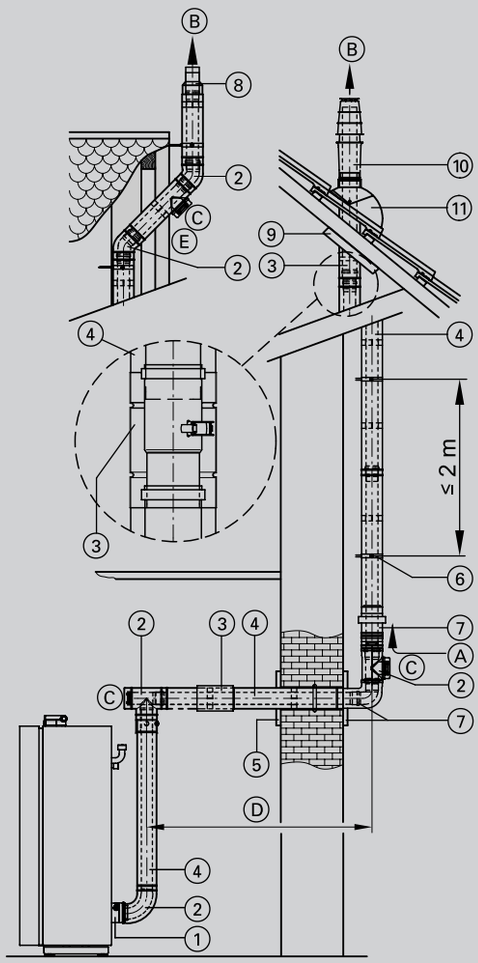

Ⓐ Приточный воздух
Ⓑ Уходящие газы
Ⓒ Ревизионное отверстие
Ⓓ Соединительный элемент
Ⓔ Смещение при прокладке по наружной стене

	Модульный размер	80/125	100/150	Ø мм
①	**Присоединительный элемент котла** (входит в комплект поставки водогрейного котла)			
	Труба LAS (длина 160 мм) ■ С измерительным штуцером	7373363 **105,–**	7247546 **147,–**	№ заказа **евро**
②	**Ревизионный тройник LAS** 87°	**–**	7247542 **171,–**	№ заказа **евро**
	Ревизионное колено LAS 87°	7199782 **122,–**	**–**	№ заказа **евро**
	или			
	Ревизионный элемент LAS Прямой	7199781 **97,–**	7247541 **147,–**	№ заказа **евро**
	и			
	Колено LAS 87°	7194323 **83,–**	7247539 **130,–**	№ заказа **евро**
	Колено LAS 45° (2 шт.)	7194324 **115,–**	**–**	№ заказа **евро**
	или			
	Ревизионный элемент наружной прокладки Прямой	**–**	7247547 **171,–**	№ заказа **евро**
	и			
	Колено для наружной прокладки 87°	**–**	7247548 **130,–**	№ заказа **евро**
	Колено для наружной прокладки 45° (2 шт.)	**–**	7247549 **171,–**	№ заказа **евро**
③	**Подвижная муфта LAS**	7194329 **48,–**	7247543 **82,–**	№ заказа **евро**
④	**Труба LAS** Длина 1,95 м.	7194322 **137,–**	7247538 **195,–**	№ заказа **евро**
	Труба LAS Длина 1 м.	7194321 **80,–**	7247537 **115,–**	№ заказа **евро**
	Труба LAS Длина 0,5 м.	7194320 **64,–**	7247536 **101,–**	№ заказа **евро**
	или			
	Труба для наружной прокладки Длина 1,95 м.	**–**	7247552 **195,–**	№ заказа **евро**
	Труба для наружной прокладки Длина 1,0 м.	**–**	7247551 **115,–**	№ заказа **евро**
	Труба для наружной прокладки Длина 0,5 м.	**–**	7247550 **101,–**	№ заказа **евро**
⑤	**Стеновая диафрагма**	7176662 **24,–**	7176681 **26,–**	№ заказа **евро**

Система удаления продуктов сгорания

для Vitocrossal 300 мощностью до 60 кВт
из пластика (полипропилен)

Система "Воздух/продукты сгорания" LAS

для режима эксплуатации с забором воздуха для горения извне (тип C_{53x} согласно TRGI 2008)

MG 35

	Модульный размер	80/125	100/150	Ø мм
	⑥ **Крепежный хомут**, белый	7176664 **16,–**	7176682 **24,–**	№ заказа **евро**
	⑦ **Комплект для прокладки по наружной стене** ■ Колено LAS ■Воздухозаборник LAS ■ Стеновая диафрагма	7194327 **233,–**	7247553 **324,–**	№ заказа **евро**
	⑧ **Концевой элемент наружной прокладки** При малом выступе крыши.	7176655 **41,–**	7176690 **52,–**	№ заказа **евро**
	⑨ **Универсальная защитная диафрагма**	7185140 **69,–**	7190026 **77,–**	№ заказа **евро**
	⑩ **Проход через кровлю** Цвет **черный**. С крепежным хомутом.	7373271 **244,–**	7373249 **321,–**	№ заказа **евро**
	Проход через кровлю Цвет **черепично-красный**. С крепежным хомутом. При использовании прохода через кровлю модульного размера 100/150 для изменения направления трубы на наружной стене необходимо использовать подвижную муфту системы LAS.	7373272 **244,–**	7373250 **321,–**	№ заказа **евро**
	⑪ **Универсальная голландская черепица** Для черепичных, плоскочерепичных, шиферных и прочих кровель. Цвет **черный.**	7452499 **68,–**	7452501 **99,–**	№ заказа **евро**
	Универсальная голландская черепица Для черепичных, плоскочерепичных, шиферных и прочих кровель. Цвет **черепично-красный.**	7452500 **68,–**	7452502 **99,–**	№ заказа **евро**
	или			
	Трубный проход для голландской черепицы фирмы Klöber Цвет **черный**. Голландская черепица фирмы Klöber предоставляется заказчиком.	7174281 **48,–**	**–**	№ заказа **евро**
	Трубный проход для голландской черепицы фирмы Klöber Цвет **черепично-красный**. Голландская черепица фирмы Klöber предоставляется заказчиком.	7174279 **48,–**	**–**	№ заказа **евро**

Макс. общая длина дымохода до присоединительного элемента котла

Vitocrossal 300					
Диапазон номинальной тепловой мощности	5,2-26	7-35	12-45	12-60	кВт
Макс. общая длина					
■ Модульный размер 80/125	15	15	—	—	м
■ Модульный размер 100/150	—	—	15	15	м

В макс. общей длине дымохода учтены три колена LAS 87°.

6.2

5829829-12GUS

Система удаления продуктов сгорания

для режима эксплуатации с забором воздуха для горения из помещения установки (тип B_{23}/B_{33} согласно TRGI 2008)

MG 35

Для прохода через шахты дымохода или каналы с продольной вентиляцией, удовлетворяющие следующим требованиям:
- Огнестойкость 90 минут (F90/L90).
- Огнестойкость 30 минут (F30/L30) в зданиях с небольшой монтажной высотой.

Для **режима эксплуатации с забором воздуха для горения из помещения установки** необходима труба дымохода для соединения конденсационного котла и шахты, а также для прохода через шахту.

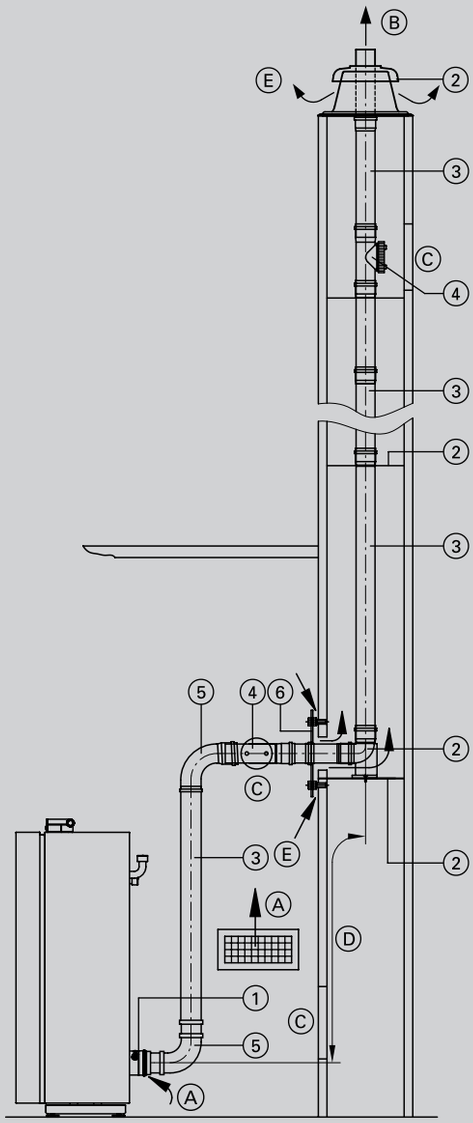

Ⓐ Приточный воздух
Ⓑ Уходящие газы
Ⓒ Ревизионное отверстие
Ⓓ Соединительный элемент
Ⓔ Вентиляционное отверстие

Модульный размер	80	100	Ø мм
① **Присоединительный элемент котла** (входит в комплект поставки водогрейного котла)			
Труба LAS (длина 160 мм) ■ С измерительным штуцером	7373363 **105,–**	7247546 **147,–**	№ заказа **евро**
② **Базовый комплект шахты дымохода** (полипропилен, жесткая конструкция) ■ Опорное колено ■ Опорная шина ■ Крышка шахты (полипропилен) ■ Распорка (3 шт.)	7194305 **171,–**	7247534 **230,–**	№ заказа **евро**
или			
Базовый комплект шахты дымохода (металл/полипропилен, жесткая конструкция) Для дымовых труб с двумя дымоходами (один дымоход для твердотопливного котла). ■ Опорное колено ■ Опорная шина ■ Крышка шахты (металл) ■ Концевая труба (нержавеющая сталь) ■ Распорка (3 шт.)	7373269 **233,–**	7373279 **297,–**	№ заказа **евро**
Распорка (3 шт.)	7147033 **30,–**	7339873 **32,–**	№ заказа **евро**
③ **Труба** Длина 1,95 м (2 шт. по 1,95 м = 3,9 м)	7194309 **105,–**	7247554 **136,–**	№ заказа **евро**
Труба Длина 1,95 м.	7194308 **58,–**	7247555 **82,–**	№ заказа **евро**
Труба Длина 1 м.	7194310 **34,–**	7247556 **59,–**	№ заказа **евро**
Труба Длина 0,5 м.	7194311 **26,–**	7247557 **47,–**	№ заказа **евро**
④ **Ревизионный элемент** Прямой	7194312 **41,–**	7247558 **65,–**	№ заказа **евро**
⑤ **Колено** 87°	7194314 **19,–**	7247560 **30,–**	№ заказа **евро**
Колено 45° (2 шт.)	7194315 **31,–**	7247561 **45,–**	№ заказа **евро**
⑥ **Вентиляционная заслонка**	7176634 **49,–**	7516597 **107,–**	№ заказа **евро**

6.2

Система удаления продуктов сгорания

для Vitocrossal 300 мощностью до 60 кВт
из пластика (полипропилен)
- с дымоходом жесткой конструкции

Система удаления продуктов сгорания для режима эксплуатации с забором воздуха для горения из помещения установки (тип B_{23}/B_{33} согласно TRGI 2008)			MG 35
Колено 30° (2 шт.)	7194316 **31,–**	7247562 **45,–**	№ заказа **евро**
Колено 15° (2 шт.)	7194317 **31,–**	7247563 **45,–**	№ заказа **евро**
Ревизионный тройник 87°	7194313 **64,–**	**–**	№ заказа **евро**
или			
Ревизионное колено 87°	**–**	7247559 **103,–**	№ заказа **евро**
Переходной элемент С модульного размера Ø 80 мм до Ø 100 мм.	7373248 **38,–**		№ заказа **евро**
Удлинитель из нержавеющей стали Для крышки шахты, длина 380 мм (металл/полипропилен, жесткая конструкция)	7373278 **62,–**	7373493 **74,–**	№ заказа **евро**

Макс. общая длина дымохода до присоединительного элемента котла					
Vitocrossal 300					
Диапазон номинальной тепловой мощности	5,2-26	7-35	12-45	12-60	кВт
Макс. общая длина					
■ Модульный размер 80/125	20	20	—	—	м
■ Модульный размер 100/150	—	—	25	25	м

6.2

В макс. общей длине дымохода учтены три колена 87°.

►*Информацию о подключении нескольких водогрейных котлов к одной шахтной системе "Воздух/продукты сгорания" для работы в режиме с забором воздуха для горения извне см. в инструкции по проектированию.*
►*В изогнутых шахтах могут также использоваться гибкие дымоходы из производственной программы Vitodens, см. инструкцию по проектированию и регистр 7.6.*

5829829-12GUS